Machine Translated by Google

Jeu de barres 250 A 4P et 6P avec capot

www.victronenergy.com

Jeu de barres 250 A à 4 bornes sans couvercle

Jeu de barres 250 A à 6 bornes sans couvercle

Jeu de barres 250 A avec couvercle	
Max. courant nominal	250 A
Max. Tension nominale	70 Vcc
Diamètre de la borne	5/16 pouces / 8 mm
Hauteur terminale	0,67 pouce / 17 mm
Matériau des bornes	Acier inoxydable
Matériau de l'écrou hexagonal	Cuivre étamé
Couple recommandé	110 lbf·pouce / 13 N·m
Matériau de bande de jeu de barres	Cuivre étamé (5 x 24 mm)
Matériel de base	ABS, noir, UL 94 V-0
Matériau de couverture	ABS, noir, UL 94 V-2
Poids, 4 bornes	0,5 lb / 0,24 kg
Dimensions (hxlxp) (Avec couverture)	1,9 x 9,4 x 2,8 pouces 48 x 237 x 70 mm
Poids, 6 bornes	1,0 lb / 0,43 kg
Dimensions (hxlxp) (Avec couverture)	1,9 x 9,4 x 2,8 pouces 48 x 237 x 70 mm

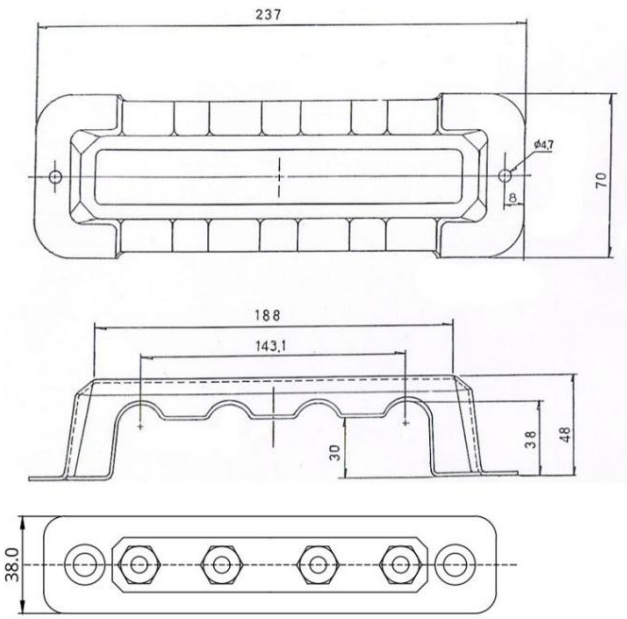

Couvercle pour jeu de barres 250 A avec 4 bornes

Couvercle pour jeu de barres 250 A avec 6 bornes

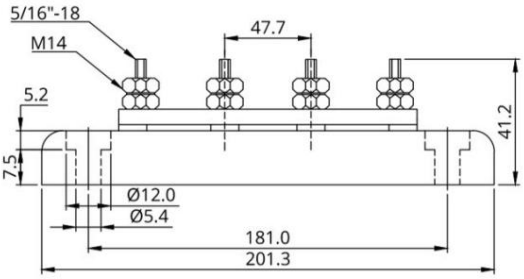

Jeu de barres 250 A avec 4 bornes à vis et couvercle

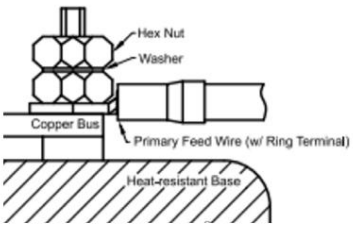

Montage recommandé

Victron Energy BV | Le Pôle 35 | 1351 JG Almere | les Pays-Bas
Téléphone général : +31 (0)36 535 97 00 | Courriel : sales@victronenergy.com
www.victronenergy.com